型号Model	ER6-700-SR	
种类Type	水平多关节Articulation	
轴数Axes	4	
臂展Arm length	700mm(425mm+275mm)	
动作范围 Motion range	J1	±132°
	J2	±150°
	J3	0-200mm
	J4	±360°
负载Load	额定值Rated	2kg
	最大值Max.	6kg

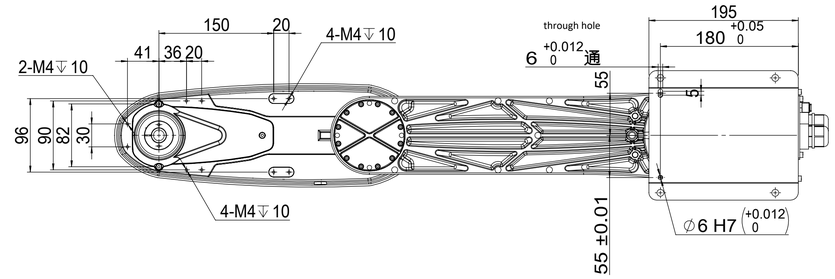

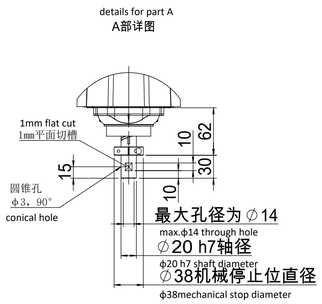

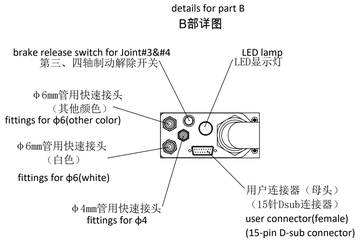

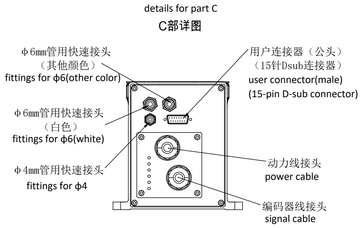

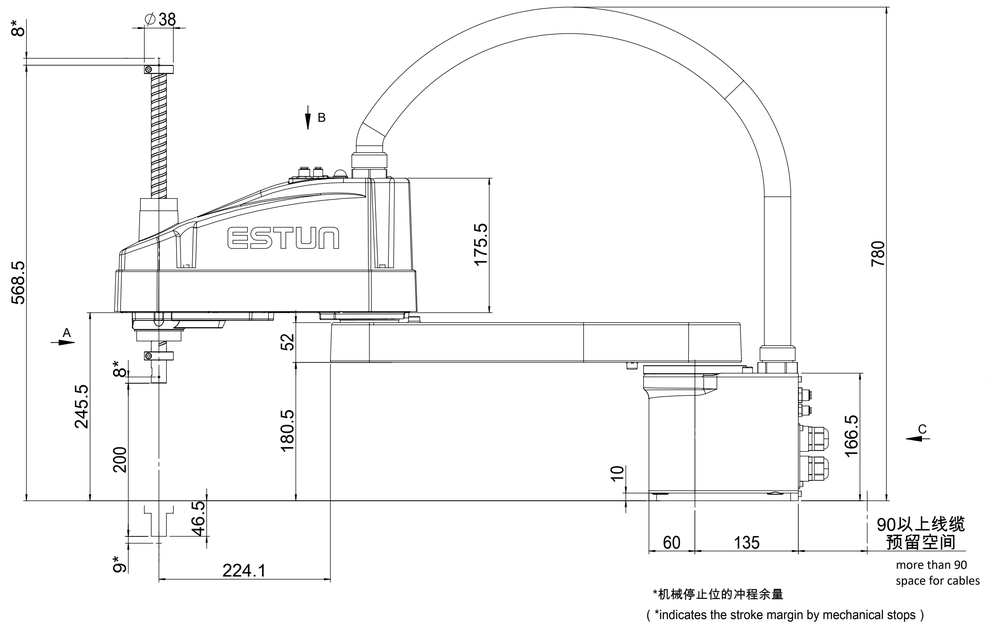

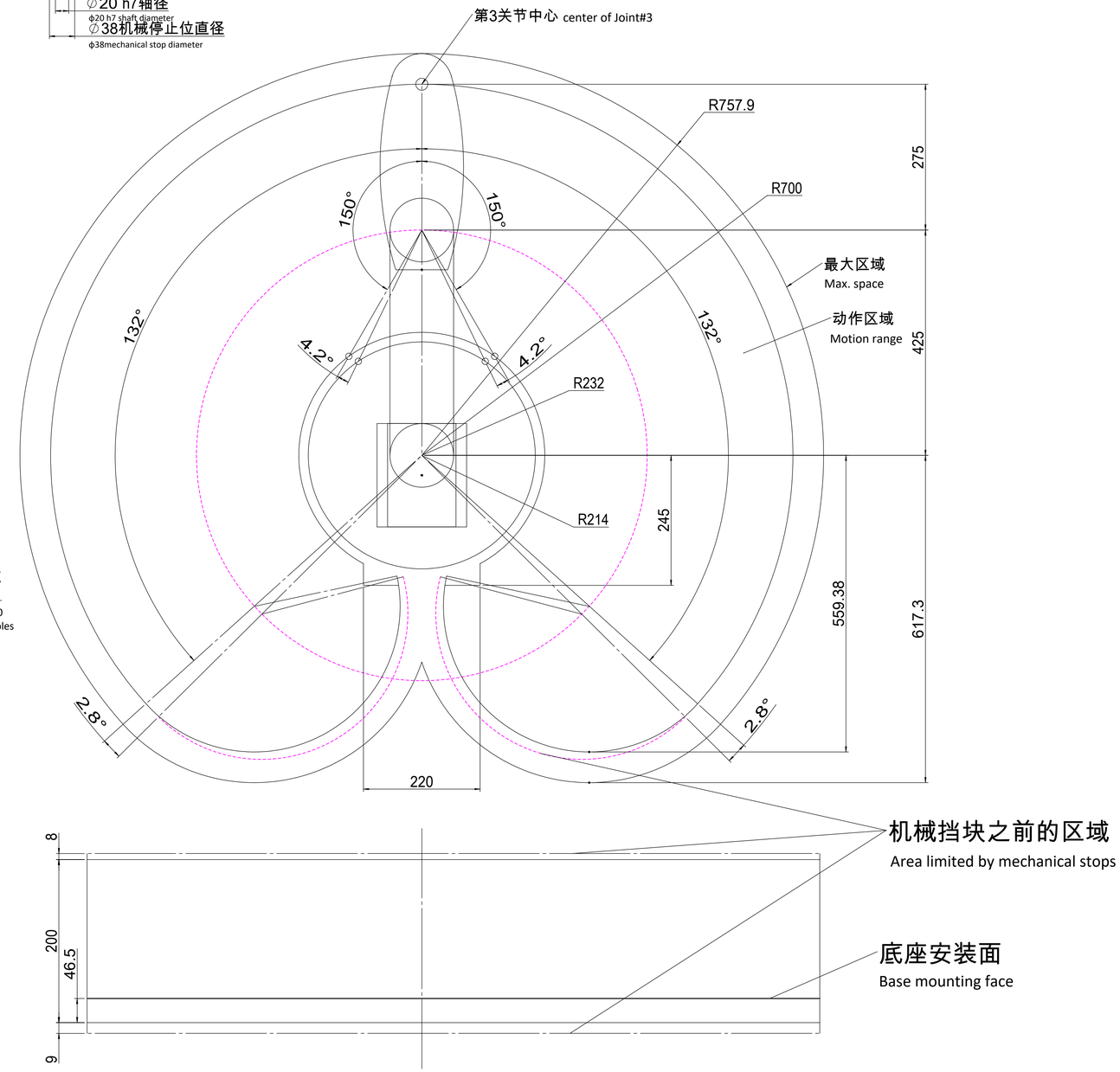

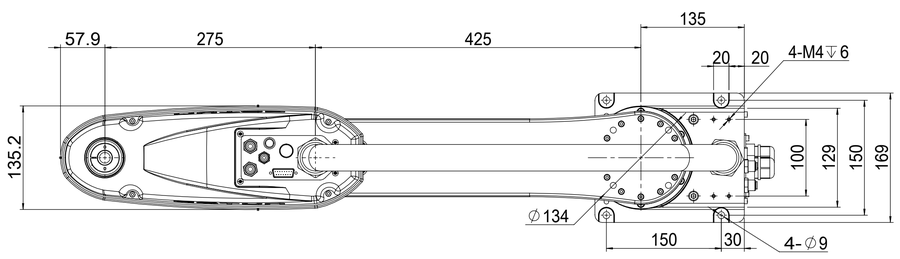

图幅	比例	南京埃斯顿机器人工程有限公司
A1	1：4	外形及运动空间包络图
共1页 第1页		ER6-700-SR

借用件登记
描图
校描
旧底图总号
签字
日期